## FICHA TECNICA DE MAQUINARIAS

**INDUMETALICA CASILDA S.A.S**

MAQUINARIA: AIREADOR COMBINADO PARA SUELOS
FABRICANTE: INDUMETALICA CASILDA SAS ( YAFUN )
MODELO: A-1000 SLISER/ROLOLISO
MARCA: YAFUN
POTENCIA REQUERIDA: 18HP
TRACCION: ARRASTRE

## CARACTERISTICAS GENERALES:

PESO: 140 KG | ALTURA: 70CM | ANCHO: 1,45 MTS | LARGO: 1,90 MTS

## CARACTERISTICAS TECNICAS:

* CUERPO DE CHAPA PLEGADA EN 3,2MM
* EJES DE NEUMATICOS 25MM
* NEUMATICOS 6 TELAS REFORZADAS CON LLANTAS DE CHAPA
* 2 POSICIONES DE TRABAJO Y MODO TRANSPORTE
* ESTE MODELO ESTA EQUIPADO CON SLISER Y ROLO LISO
* CUERPO DE SLISER CON CUCHILLA CEMENTADAS
* CUERPO DE ROLO EN CHAPA 3,2MM
* LANZA REFORZADA EN CAÑO 70X70X2MM DESARMABLE
* POSIBILIDAD DE AMPLIACION DE EQUIPAMIENTO
* FACIL MOVILIDAD E INTERCAMBIO DE HERRAMIENTAS
* NUEVA PLACA PARA REGULAR EN ALTURA
* ROLO LISO SE LLENA CON ARENA PARA DARLE PESO

## FOTO DE LA MAQUINA:

## FUNCION:

La Nueva Aireadora YAFUN es ideal para su labor. Está pensada para un uso frecuente y es extremadamente durable gracias a su construcción fuerte con componentes de acero en todo el cuerpo de la maquina. Posee rodamientos de doble sellado, Estructura en caños 3.2mm de espesor,un acabado de pintura poliuretanica recubierto proporciona una excelente resistencia a la naturaleza.
Su estructura esta Construida en chapa 1/8” con refuerzos de pliegues en la chapa, su tolva especialmente diseñada con tapa para regular el peso con arena/tierra, bidones de agua , hierros o ladrillos, se puede mover cargada o vaciar para su fácil traslado con solo invertir la máquina de posición.
Puas en acero templado con bombe, en espesor 1/8” y plato de 3/8” de espesor para alojar las puas.

- Cuerpo totalmente de acero.
- Puas de 8cm de largo con opción a colocar sacabocados
- peso cargado entre 300 y 500kg
- Los neumáticos estándar son 400mm con llantas de chapa.

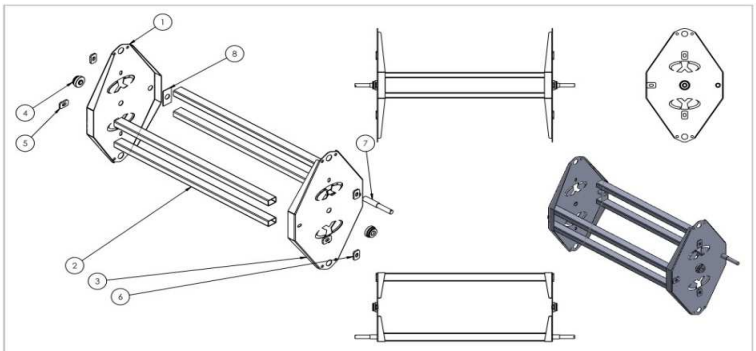


| N.º DE ELEMENTO | N.º DE PIEZA | DESCRIPCIÓN | CANTIDAD |
|---|---|---|---|
| 1 | 2110 - 3EN1 | | 1 |
| 2 | 2111 - 3EN1 | | 4 |
| 3 | Simetria2110 - 3EN1 | | 1 |
| 4 | 2112 - 3EN1 | | 2 |
| 5 | 2117 - 3EN1 | | 3 |
| 6 | Simetria2117 - 3EN1 | | 3 |
| 7 | 2125 - 3EN1 | | 2 |
| 8 | 2126 - 3EN1 | | 2 |

3 EN 1
Medidas en mm
Peso:
Material:

| | Fecha | Nombre | Firma |
|---|---|---|---|
| Dibujado | 14/12/2021 | D.A.T | |
| Revisado | | D.A.T | |
| Aprobado | | A.M.T | |

YAFUN
Casilda - Santa Fe
Las Heras 4543
5519972-15499397

Escala
Nombre Pieza
2101 - 3EN1
Nº: 2101
Sustituye a:
Sustituido por: