FICHA TECNICA DE MAQUINARIAS

INDUMETALICA CASILDA S.A.S

MAQUINARIA: COMPACTADOR PARA SUELOS
FABRICANTE: INDUMETALICA CASILDA SAS (YAFUN)
MODELO: AIR-1000 ROLO LISO
MARCA: YAFUN
POTENCIA REQUERIDA: 18HP
TRACCION: ARRASTRE

CARACTERISTICAS GENERALES:

PESO: 48 KG | ALTURA: 50CM | ANCHO: 1,20 MTS | LARGO: 1 MTS

CARACTERISTICAS TECNICAS:

* CUERPO DE CHAPA ROLADA EN 3,2MM
* EJES EN MATERIAL 1045 DE 25MM
* LANZA REFORZADA EN CAÑO 70X70X2MM DESARMABLE
* POSIBILIDAD DE AMPLIACION DE EQUIPAMIENTO
* NUEVA PLACA PARA REGULAR EN ALTURA
* LOS ROLOS SE LLENAN CON ARENA PARA DARLE PESO
* RODAMIENTOS DE EXCELENTE CALIDAD
* PESO DE ROLO CARGADO CON ARENA 450KG
* POSIBILIADAD DE HACERLO TRANSPORTABLE MEDIANTE EL CHASIS DE LA MAQUINA SLISER.

FOTO DE LA MAQUINA:

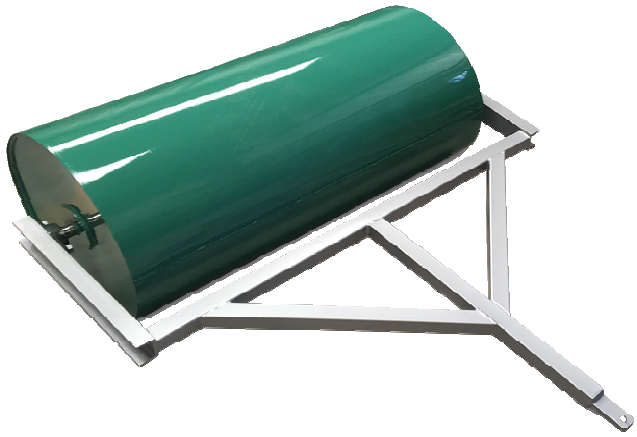

FUNCION:

El rolo Aireador YAFUN es ideal para su labor. Está pensado para un uso frecuente y es extremadamente durable gracias a su construcción fuerte con componentes de acero en todo el cuerpo de la maquina. Posee rodamientos de doble sellado, Estructura en caños 3.2mm de espesor,un acabado de pintura poliuretanica recubierto proporciona una excelente resistencia a la naturaleza. Su estructura esta Construida en chapa 1/8” con refuerzos de pliegues en la chapa e interior del rolo, se puede mover cargado si tiene el chasis anexado al mismo

Maquina preparada con piezas encastrables en sliser , de esta manera optimiza el costo de inversion inicial, logrando poder reutilizar la lanza para el chasis de la 3 en 1 que se muestra a la derecha.

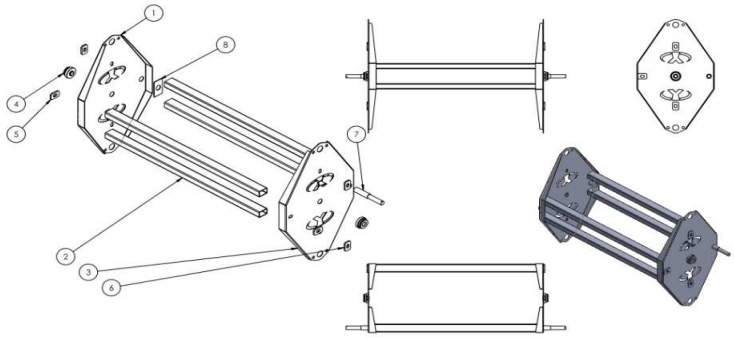

N.º DE ELEMENTO	N.º DE PIEZA	DESCRIPCIÓN	CANTIDAD
1	2110 - 3EN1		1
2	2111 - 3EN1		4
3	Simetria2110 - 3EN1		1
4	2112 - 3EN1		2
5	2117 - 3EN1		3
6	Simetria2117 - 3EN1		3
7	2125 - 3EN1		2
8	2126 - 3EN1		2

3 EN 1
Medidas en mm.
Peso:
Material:

	Fecha	Nombre	Firma
Dibujado	14/12/2021	D.A.T	
Revisado		D.A.T	
Aprobado		A.M.T	
Escala	Nombre Pieza		

YAFUN
Casilda - Santa Fe
Las Heras 4543
5519972-15499397

2101 - 3EN1
Nº: 2101
Sustituye a:
Sustituido por: