FICHA TECNICA DE MAQUINARIAS

INDUMETALICA CASILDA S.A.S

MAQUINARIA: ARENADORA DE CESPED
FABRICANTE: INDUMETALICA CASILDA SAS (YAFUN)
MODELO: Y-500
MARCA: YAFUN
POTENCIA REQUERIDA: DESDE 16HP
TRACCION: ARRASTRE

CARACTERISTICAS GENERALES:

PESO: 125 KG | ALTURA: 80 CM | ANCHO: 1,45 MTS | LARGO: 1,25 MTS

CARACTERISTICAS TECNICAS:

* ESTRUCTURA SOLIDA EN CHAPA 3,2MM
* CHAPA GALVANIZADA N° 14 Y LATERALES EN N°12
* NEUMATICOS PARQUEROS SIN CAMARAS
* MAZAS DE FUNDICION
* SISTEMA DE CRIQUET PARA TRASLADO LLENO DE ARENA
* ROLO CAPTADOR DE ARENA EN CAÑO 4,7MM
* LANZA EN CAÑO 50X50X2MM
* EJE TREFILADO 35MM ACERO 1045
* RODAMIENTOS DE EXCELENTE CALIDAD
* DESMENUZADOR DE ARENA
* CEPILLO LIMPIADOR ROLO Y CEPILLO ESPAREJADOR DE ARENA
* REGULACION DE 1 A 40MM
* APTA ARENA SECA Y HUMEDA , TIERRA Y CAUCHO
* SE PUEDE USAR SU LLENADO CON BODCAT

FOTO DE LA MAQUINA:

FUNCION:

La arenadora yafun es ideal para la difusión de arena y/o tierra fina. Esta en particular, está pensada para un uso frecuente y son extremadamente durables gracias a su construcción fuerte, con componentes de acero en todo el cuerpo de la maquina y rodamientos de doble sellado.
Un acabado de pintura poliuretanica recubierto proporciona una excelente resistencia a la naturaleza corrosiva.
La arenadora Yafun permite realizar los trabajos de arenado en campos deportivos, green de golf, grandes espacion verdes , etc. minimizando los tiempos y logrando un trabajo semi-profesional para sus campos deportivos.

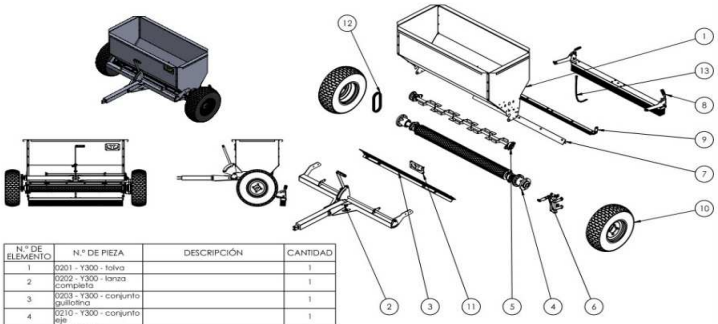

N.° DE ELEMENTO	N.° DE PIEZA	DESCRIPCIÓN	CANTIDAD
1	0201 - Y300 - tolva		1
2	0202 - Y300 - lanza completa		1
3	0203 - Y300 - conjunto guillotina		1
4	0210 - Y300 - conjunto eje		1
5	0204 - Y300 - desmenuzador		1
6	0272 - Y300 - mecanismo embrague		1
7	0273 - Y300 - conjunto goma		1
8	0271 - Y300 - cepillo terminación		1
9	0274 - Y300- cepillo limpia rolo		1
10	0275 - Y300 - rueda		2
11	0276 - Y300 - insignia		1
12	0281 - Y300 - cadena		1
13	0277 - Y300 - cadena		1

ARENADORA Y300

Medidas en mm
Peso:
Material:

	Fecha	Nombre	Firma
Dibujado	19/03/2021	D.A.T	
Revisado		D.A.T	
Aprobado		A.M.T	

Escala
Nombre Pieza
0200 - Y300 - ARENADORA

Casilda - Santa Fe
Las Heras 4543
15519972-15499397

Nº: 0200
Sustituye a:
Sustituido por: